其余

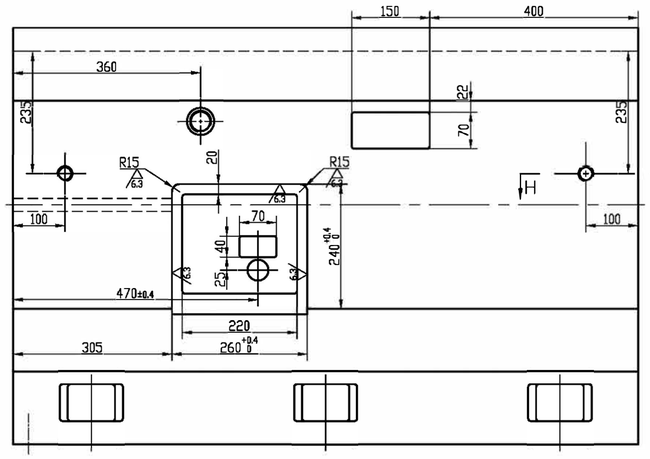

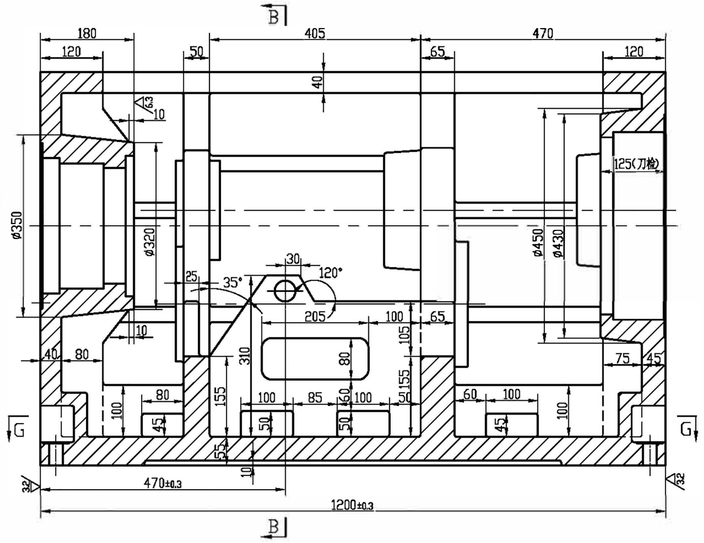

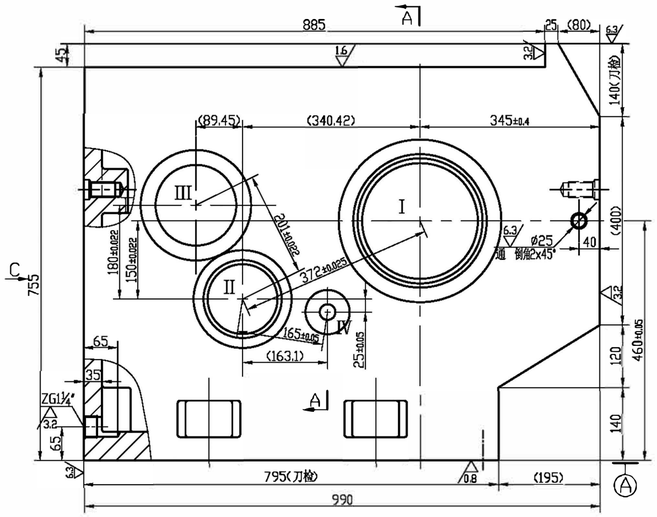

A-A展开

H-H放大
1 : 3

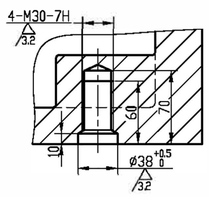

I放大
1 : 2

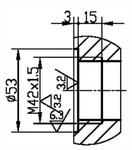

B-B

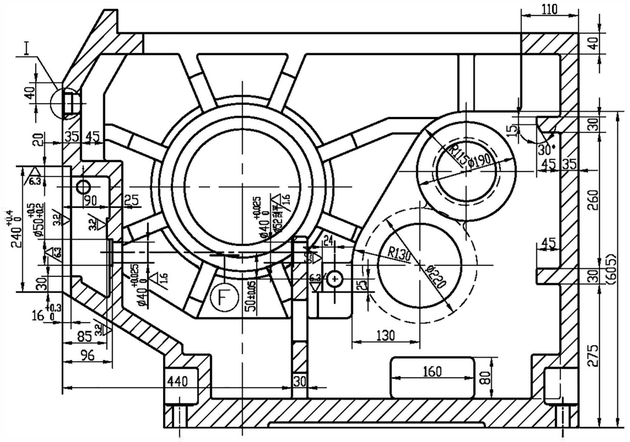

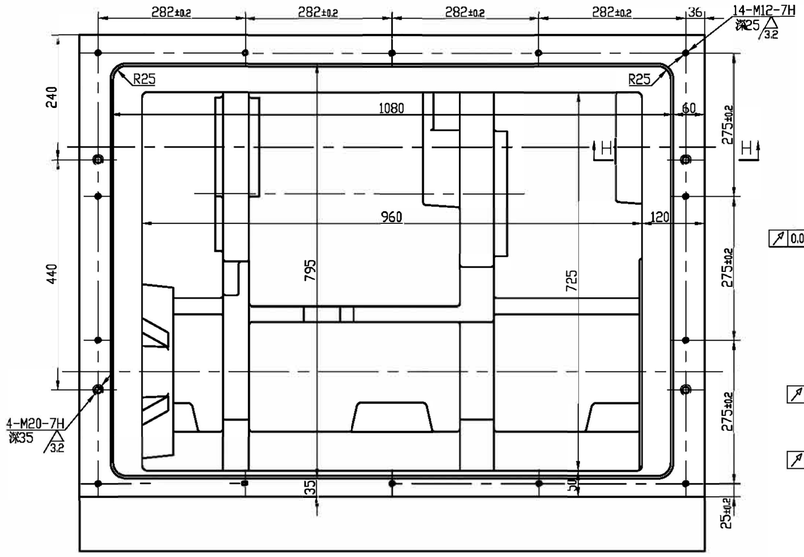

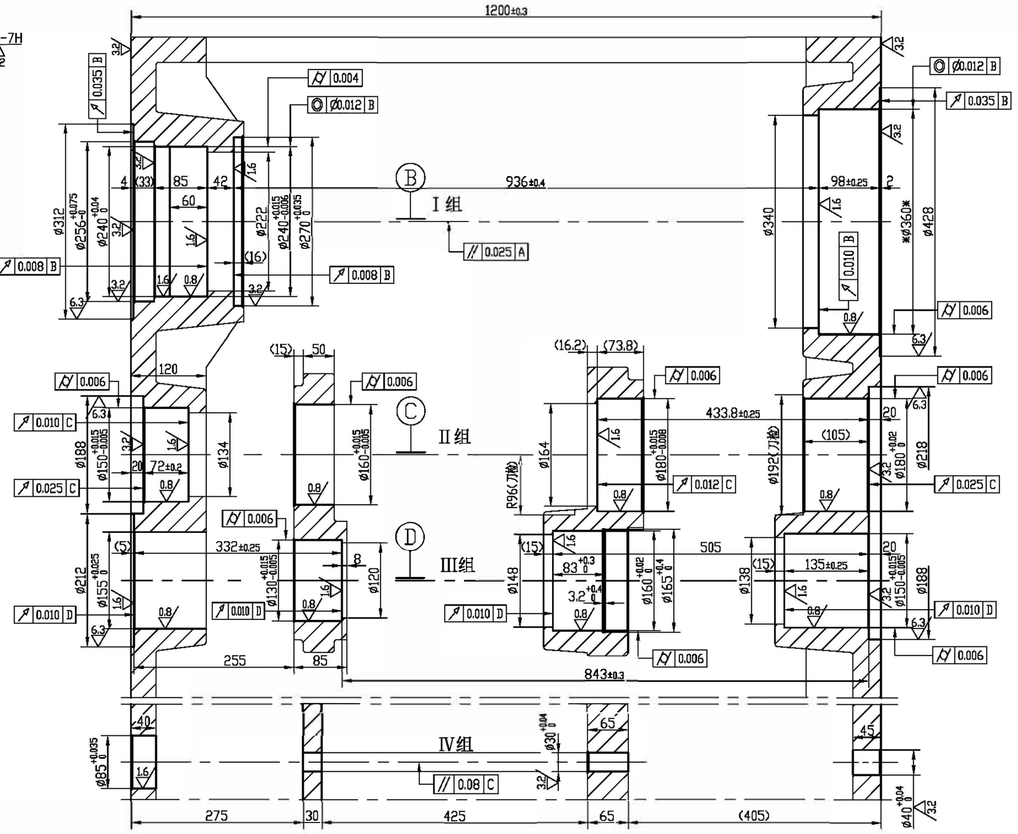

C向

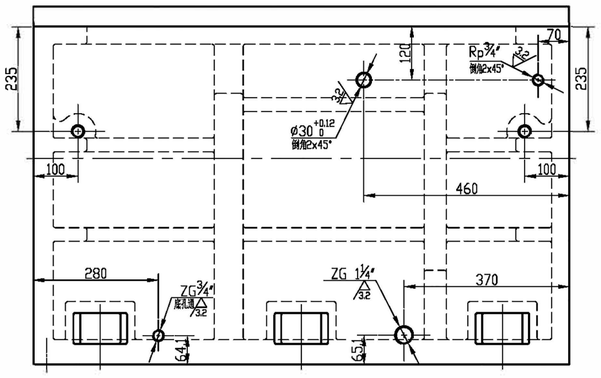

G-G

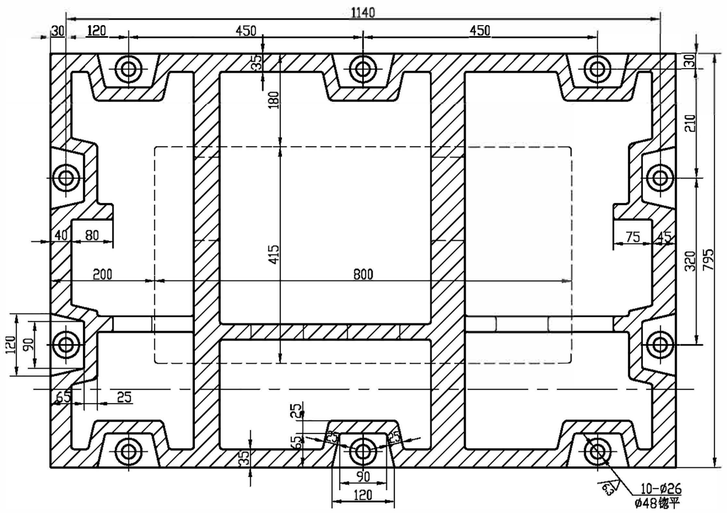

技术要求

1. 未注各档同组各孔的同轴度为0.018mm，
   各组孔中心线的相互平行度为0.022mm。
2. 棱边、孔口倒钝，未注倒角1.5x45°。
3. 人工时效。
4. *Ø360*孔与轴承外圈同温下配，要求比轴承外圈实际尺寸大-0.003~+0.022。
5. 铸件不得有气孔、砂眼、疏松等缺陷。

标记	处数	更改文件号	签字	日期	主轴箱体					CK450-80541
					材料	HT250				
设计			工艺		图样标记		重量		比例	
绘图			标准化						1:6	
检图			审定							
主管设计			日期		共 1 页		第 1 页			